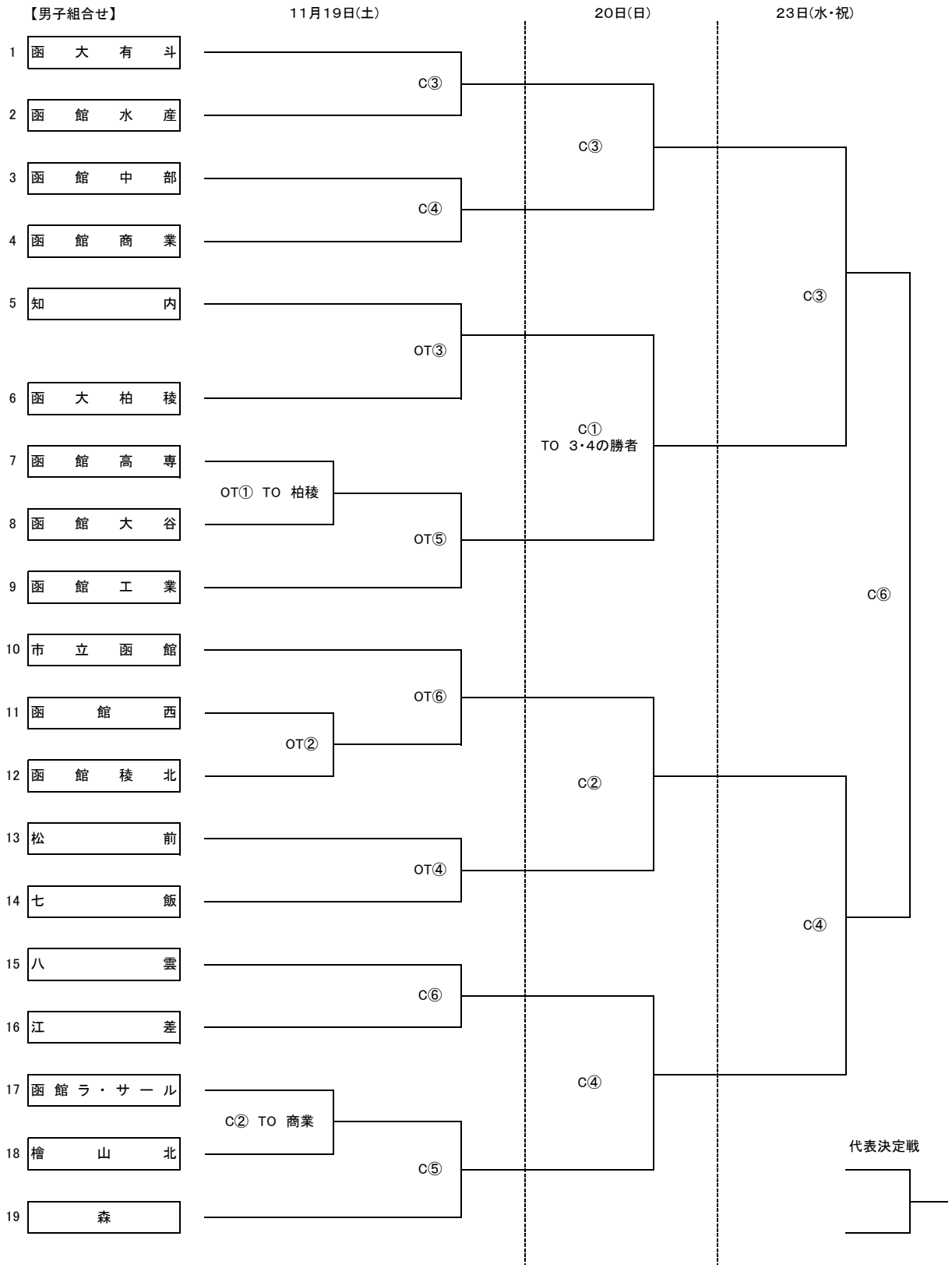平成23年度　第28回　函館地区高等学校バスケットボール冬季大会